Gazdaságos felszerelés kétállásos karosszériaműhely részére

Autorobot XLS+ / Micro B- / EzCalipre szett

Az Autorobot Finland Oy kezdetektől fogva a húzópadrendszerek moduláris felépítését részesítette előnyben az egyedi, különálló egységekkel szemben, mert felismerte, hogy a sokoldalú, többcélú, kompatibilis padok, csereszabatos szerszámok és tartozékok a műhely számára nagyobb szabadságot, rugalmasabb megoldást biztosítanak, sőt a továbbfejlesztés lehetőségét szervesen biztosítják és gazdaságosabbá teszik.

Most a fenti gondolkodásmódnak megfelelően állították össze a címben nevezett szettet, ráadásul a cég legújabb, legkorszerűbb termékeiből. A szettel gyakorlatilag minden karosszériaegyengetési munka elvégezhető, alkalmas, talán ideális olyan szervizek számára , melyek komolyan sérült gépkocsik hibátlan, gyors és pontos helyreállítását tűzik maguk elé. A berendezés szettben való megvásárlása 3,5–4%-kal olcsóbb, mintha darabonként vásárolnák meg. A szett rendelési száma: XLS+/3A.

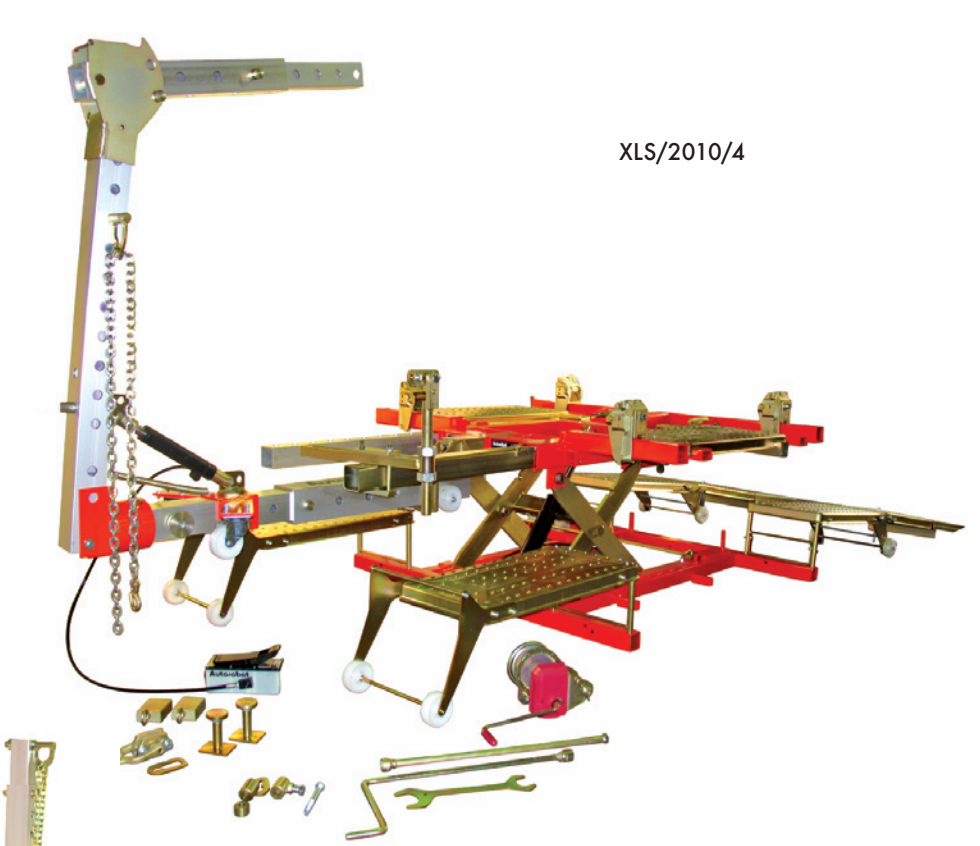

XLS/2010/4

XLS/2010/4 + Micro B-

Ez a rendszer két javítóállomást képez a karosszériaműhelyben, gazdaságos megoldás, mert az egyengető és támasztó tartozékok mindkét padnál használhatóak, a két húzótorony akár egyszerre működtethető egy padon, ha kétirányú, jelentős húzóerő kifejtésére van szükség.

EzCalipre 300EL+3

Ez a modern elektronikus mérőeszköz bárhol használható a sérült gépkocsi javítás előtti mérésére, a javítás közbeni folyamatos mérésre és végül mérési dokumentumot készít a javítás előtti és utáni állapotról.

Micro B

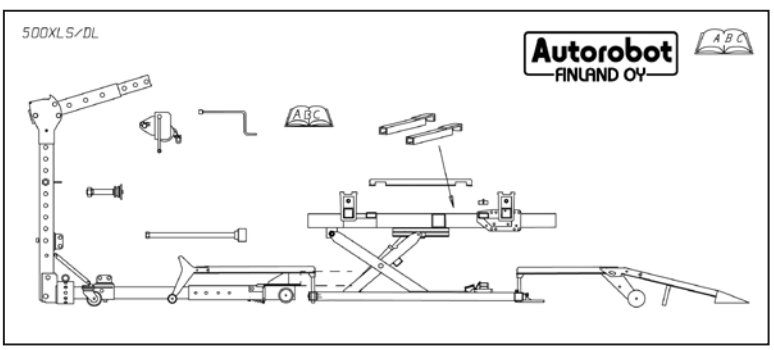

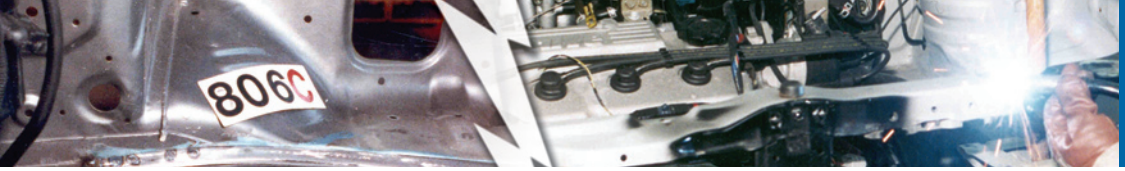

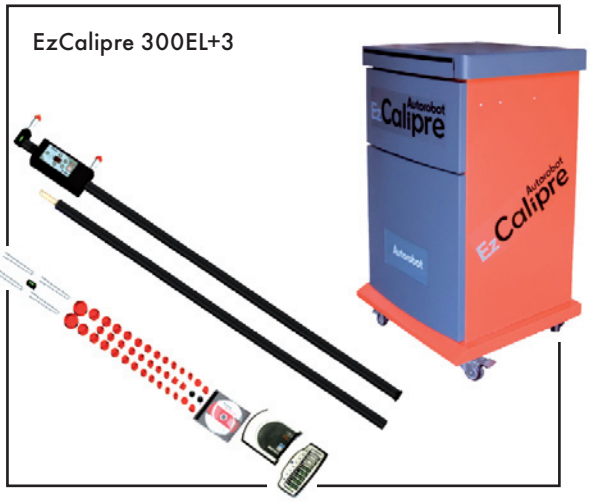

714B+1

Ezzel a sokcélú Satellite egyengetőszettel nagyon produktív az egyengetés, legnagyobb előnye, hogy ugyanazokat a modulokat egyengetésre és támasztásra egyformán lehet használni.

Az Autótechnika korábbi számaiban az összes, a fenti szettben levő eszközről részletes ismertetést adtunk, érdemes azokat a cikkeket elővenni és újraolvasni, hogy pontosabb képet kaphassunk használhatóságukról, felfedezzük az összekapcsolásukkal elérhető lehetőségeket.

Az itt szereplő és az összes más Autorobot termékről részletes írásos-képes anyagot, valamint a működésüket bemutató DVD-filmeket tudunk küldeni mindenkinek, aki igényli, díjmentesen.

Bővebb információ: **Pere Kft.** • 2030 Érd, Rekettye u. 38.
Tel./fax: 23/371-172, 30/948-6916. • E-mail: perekft@t-online.hu, www.perekft.hu/autorobot

Autorobot®

EzCalipre

AAT33 indukciós hevítő

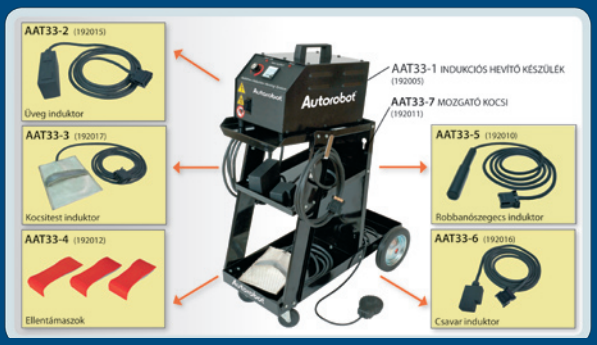

A Pere Kft. minden
Autorobot termékre
– értékhatár nélkül –
8% árengedményt ad.

A kedvezményes árak 2010. március 31-ig érvényesek!

PERE KFT.
2030 Érd, Rekettye u. 38/3. Tel./fax: 23/371-172. Tel.: 30/9486-916. E-mail: perekft@t-online.hu
2030 Érd, Debrői u. 8. Tel./fax: 23/377-593, tel.: 30/2483-029. E-mail: peret@t-online.hu
www.perekft.hu/autorobot

Pere Kft